ICARUS – ZENDERS

TX Mini

TX MINI

De TX Mini is de handzame zender van de ICARUS familie en onderscheidt zich door zeer goede ergonomie en degelijkheid. Water en vuil hebben weinig invloed en de zender kan daarom ingedeeld worden in de IP67 klasse.

Vanwege het geringe stroomverbruik is de levensduur van de batterijen extra lang en door de unieke code is het uitgesloten dat zenders onderling verwisseld worden.

Uitgevoerd met 2 tot 6 knoppen kan de ICARUS TX Mini voor uiteenlopende doeleinden worden gebruikt.

TECHNISCHE SPECIFICATIES

TX Mini

ICP SYSTEMS B.V.

Ondernemersweg 13
7451 PK Holten
Nederlands

Telefoon +31(0)548 636205
Telefax +31(0)548 636201
E-mail info@i-c-p.net
Web www.i-c-p.net

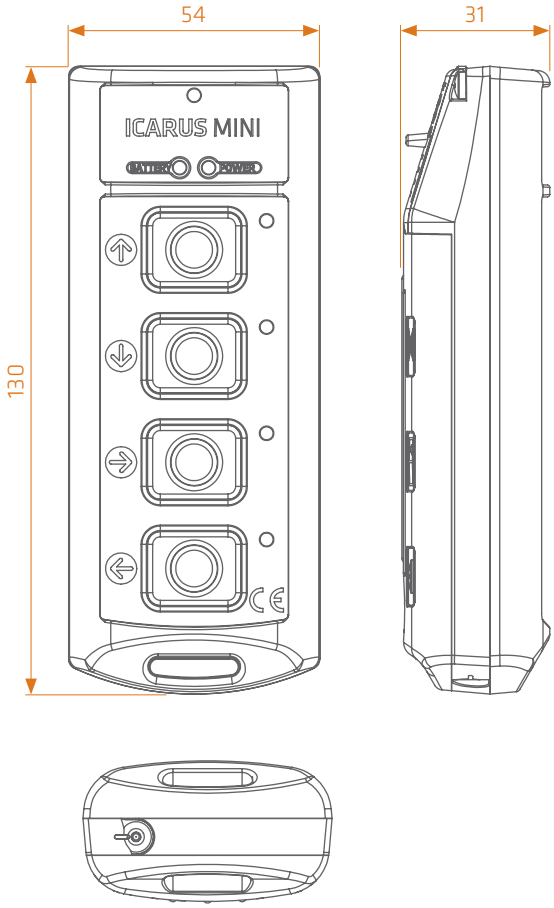

ALGEMEEN
- Frequentie: 433MHz
- Aantal kanalen: 6
- Aantal knoppen: max. 6
- Zendvermogen: < 10mW
- Reactiesnelheid: < 40ms
- Antenne: intern
- Batterijen: 3 × Typ AA
- IP Klasse: IP 67
- Afmetingen: 130 × 54 × 31mm
- Gewicht: 185g (incl. batterijen)
- Materiaal: PC-ABS

OMGEVING
- Bereik: ca. 100m (omgevingsafhankelijk)
- Temperatuur: -20°C tot +50°C (afhankelijk van de batterijen)
- Luchtvochtigheid: 10% - 95%
- Werkhoogte: < 2000m boven N.A.P.

OVERIGEN
- Te gebruiken met Rx Mini en Rx Heavy van de ICARUS familie
- AAN/UIT schakelaar

OPTIES
- Laadstation met herlaadbare batterijen
- Klantspecifieke software mogelijk binnen de bestaande hardware
- 2-6 Knoppen

Technische wijzigingen voorbehouden