ICARUS – EMPFÄNGER

# **RX** Heavy

## RX HEAVY

Die RX Heavy ist der große Empfänger der ICARUS Familie. Durch das wasser- und schmutzdichte Gehäuse (Schutzklasse IP67) kann dieser in den verschiedensten Bereichen eingesetzt werden.

Bis zu 24 Sender können einzeln an- und abgemeldet werden. Jederzeit können Status sowie Fehlermeldungen des Empfängers anhand der vorhandenen LEDs abgelesen werden und der Notausschalter auf dem Gehäuse gewährleistet sichere Arbeitsabläufe.

**ICP**
INTELLIGENT CREATIVE PRODUCTS GMBH

Manderscheidtstraße 8b
45141 Essen
Deutschland

Telefon +49 (0)201 5367973
Telefax +49 (0)201 5368293
E-Mail info@i-c-p.net
Web www.i-c-p.net

TECHNISCHE DATEN

# RX Heavy

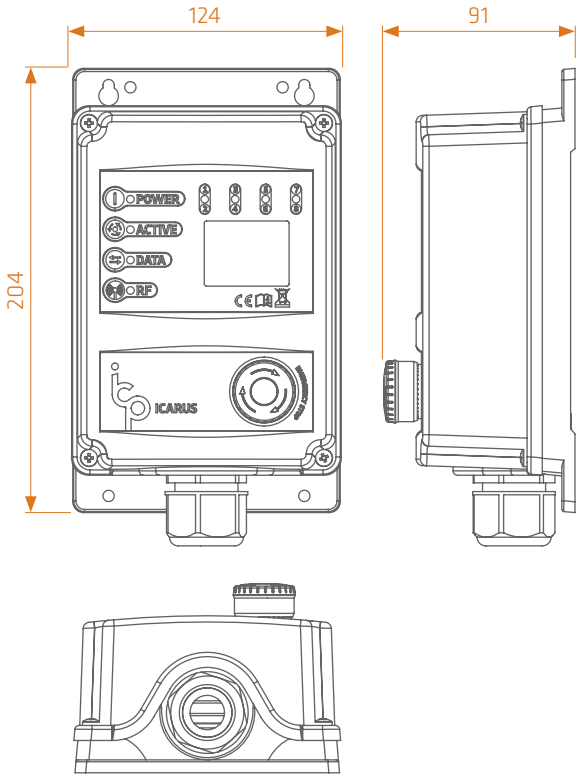


## ALLGEMEIN

- Frequenz: 433MHz
- Empfindlichkeit: -110dBm
- Kanäle: 6
- Sender: max. 24
- Digitale Ausgänge: 12+2
- Digitale Eingänge: 2
- Max. Schaltleistung: 2,5A (je Ausgang)
- Reaktionszeit: < 40ms
- Antenne: intern
- IP Schutzgrad: IP67
- Spannung: 9-30Vdc
- Stromverbrauch: < 1W (kein Ausgang aktiv)
- max. Strom: 10A
- Abmaße: 204 × 124 × 91mm
- Gewicht: 450g (ohne Anschlusskabel)

## ARBEITSBEREICH

- Reichweite: ca. 100m (umgebungsabhängig)
- Temperatur: -30°C bis +70°C
- Luftfeuchtigkeit: 10% - 95%
- Gehäusematerial: ABS
- Arbeitshöhe: < 2000m ü. NN

## SONSTIGES

- Kompatibel zu TX Mini sowie TX Heavy der ICARUS Familie
- Notausschalter
- Reihenschaltung von Empfängern möglich

## OPTIONAL

- Externe Antenne
- Individuelle Konfiguration der Software bei gleichbleibender Hardware

Technische Änderungen vorbehalten